diY or DiE

SØL

07 /2014

ОТКАЗ ОТ ОТВЕТСТВЕННОСТИ

Все инструкции и способы изготовления взрывчатых веществ и устройств, пиротехнических и дымовых составов, зажигательных и инициирующих смесей, оружия и наркотиков, изложенные в данном издании, давно известны и опубликованы на многих ресурсах сети Интернет. Чтение и применение на практике информации из данного издания духовно, административно и уголовно наказуемо. За любые противозаконные действия, а также причинение вреда чьему-либо здоровью редакция данного издания никакой ответственности не несёт. Собственно, издание изобилует экстремистским содержанием и вообще не предназначено для прочтения. Никому.

ТБ ПРИ РАБОТЕ С ПИРОТЕХНИКОЙ

1. Запуск фейерверков и помещение вещи несовместимые (кстати может караться уголовной ответственностью). Допускается изготовление пиротехнических изделий внутри, однако в этом случае позаботьтесь хотя бы об одном огнетушителе. Если запуск салюта осуществляется летом, убедитесь что вокруг нет сухой травы.

2. Не пытайтесь самостоятельно сделать легковоспламеняющиеся взрывчатые вещества, такие как нитроглицерин и т.д.

3. Для измельчения компонентов используйте деревянные ступу и пестик. Камень может спровоцировать случайную искру. Бертолетову соль вообще нужно мельчить отдельно и с особой осторожностью. В идеале каждый компонент должен быть чистым и размельчен еще до приготовления пиротехнической смеси.

4. Не держите готовые фейерверки у себя дома. Если в них содержится KClO3, то теоретически возможно самовозгорание. Определить потенциально опасную смесь можно путем добавления малого количества воды. При перемене цвета или наличии терпкого запаха немедленно избавьтесь от всех фейерверков, содержащих эти компоненты. Составы с бертолетовой солью часто нарушают правила пожарной безопасности при работе с пиротехникой из-за недостаточной чистоты серы, либо повышенного содержания брома (более 1 процента).

5. Медь, цинк, барий, сурьма, мышьяк, ртуть, свинец. Многие соли этих элементов ядовиты, поэтому следите за тем, чтобы случайно не вдохнуть их в виде мельчайшей пыли. Работая с ними (многие из них влияют на цвет пламени вашего фейерверка), используйте для каждой соли свою ложку, ведь даже незначительные количества вещества могут кардинально поменять цвет салюта.

6. Техника безопасности при обращении с пиротехникой требует соблюдения определенных правил при смешивании компонентов. Внимание! Если к бертолетовой соли сыпать сурьму, металлическую или сернистую, или серу, то последует взрыв, чего можно избежать, предварительно перемешав серу и сурьму между собой, а уже потом добавляя KClO3. Смешивание взрывоопасных компонентов производится покачиванием листа бумаги, но никак не растирая.

7. При набивке гильзы, перед трамбовкой, намочите легковоспламеняемый состав винным спиртом.

8. Все высотные салюты должны запускаться без малейшего отклонения от вертикали, ведь иначе они могут упасть на землю, не успев прогореть до конца.

9. Несработавший фейерверк потенциально опасен в течении получаса. Лучше переждать.

10. Курение в помещении, где есть легко-воспламеняемые составы, категорически запрещено.

11. Если вы пробуете пиротехнический состав или тип фейерверка впервые, начинайте с маленьких количеств. Точная работа салюта потребует от вас опыта и тщательной калибровки гильз и смесей.

ТБ ПРИ ИЗГОТОВЛЕНИИ ВВ

1. Перед началом процесса изучите свойства данного ВВ и технологию его изготовления.

2. Если ВВ чувствительно к огню, не допускайте наличие открытых источников огня в помещении, где идёт изготовление. Не курите.

3. Не занимайтесь изготовлением ВВ в состоянии алкогольного или наркотического опьянения.

4. Если ВВ чувствительно к механическим воздействиям, обращайтесь с ним осторожно и аккуратно. Не растирайте, не допускайте ударов и падения посуды с готовым ВВ.

5. На рабочем столе не должно быть посторонних предметов. Использованную химпосуду следует сразу же убирать в мойку.

6. Если пары ВВ токсичны, работайте только в противогазе или на открытом воздухе.

7. Если само ВВ или реактивы агрессивны, работайте в резиновых перчатках, фартуке и очках.

8. Не принимайте пищу во время изготовления ВВ.

9. Не суетитесь и не торопитесь. Движения должны быть чёткими и плавными.

10. В пределах досягаемости должен быть источник проточной воды и канализация.

11. Никогда не беритесь сразу изготавливать большие количества незнакомого ВВ. Сделайте сначала небольшую пробную партию.

12. Старайтесь использовать чистые реактивы. От этого зависит безопасность и результат вашей работы.

13. Чётко придерживайтесь технологических режимов производства (температура, время, количество).

14. Во время реакции не заглядывайте в горлышко колбы и не вдыхайте пары.

15. Не отвлекайтесь на разговоры с окружающими.

16. Помните: ВВ заслуживает предельного уважения и внимания. Малейшая ошибка может стоить вам жизни!

ТБ ПРИ ХРАНЕНИИ ВВ

1. Внимательно изучите условия хранения ВВ.

2. Не допускайте сырости в помещении, где хранится ВВ.

3. Не допускайте открытых источников огня в помещении, где хранится ВВ.

4. Помещение, где хранится ВВ должно быть в пределах вашей досягаемости, но недоступно для посторонних.

5. Старайтесь не хранить готовое ВВ дома.

6. Не храните в одной таре ВВ и детонаторы.

7. Не храните рядом ВВ, окислители и крепкие кислоты.

8. Не храните ВВ больше положенного срока. Многие самодельные ВВ через некоторое время начинают самопроизвольно разлагаться и становятся смертельно-опасными!

9. Не допускайте к ВВ посторонних и неквалифицированных людей.

10. Не храните ВУ в собранном состоянии (детонатор совмещён с ВВ).

ТБ ПРИ ИЗГОТОВЛЕНИИ ВУ

1. Хорошо изучите и проанализируйте схему ВУ перед тем, как приступать к его изготовлению.

2. Изготовьте и испытайте каждый узел ВУ по отдельности прежде, чем приступать к окончательной сборке.

3. Ведите сборку добротно и надёжно. Все механические и электрические узлы должны иметь прочное соединение.

4. Никогда не делайте ВУ наспех из первого, что попадётся под руки. Сначала соберите все детали, разработайте конструкцию.

5. Помните: чем сложнее устройство, тем меньше его надёжность.

6. Старайтесь, чтобы ваше ВУ не попалось на глаза посторонним.

ТБ ПРИ ПЕРЕНОСКЕ И УСТАНОВКЕ ВУ

1. ВУ и детонаторы должны транспортироваться раздельно, в разных контейнерах или сумках.

2. Не следует носить детонаторы в кармане.

3. При транспортировке детонаторов, ВВ и готовых ВУ следует избегать толчков, ударов и падений.

4. Нельзя переносить или устанавливать ВУ в состоянии алкогольного (наркотического) опьянения.

5. ВУ с электрическими и электронными схемами инициации запрещается устанавливать вблизи источников мощных электромагнитных полей, каковыми являются: трансформаторы, генераторы, линии ЛЭП, передающие радиостанции, телерадиоретрансляторы.

6. Пылевая буря или гроза также может явиться причиной досрочного срабатывания ВУ с электрической схемой.

7. Детали электрической схемы ВУ не должны соприкасаться с массивными металлическими предметами: трубы, рельсы, фермы и т.п.

8. При поджигании фитиля никаких посторонних предметов не должно быть в руках.

9. Длина фитиля должна строго равняться расчетной.

10. При активировании ВУ сначала подключите схему инициации, затем детонатор и только потом вставьте детонатор в гнездо заряда.

11. При осечке не спешите возвращаться на место закладки. Выждите как минимум 30 мин. А лучше – не возвращайтесь.

PØLSER
KONTROL
KASSE

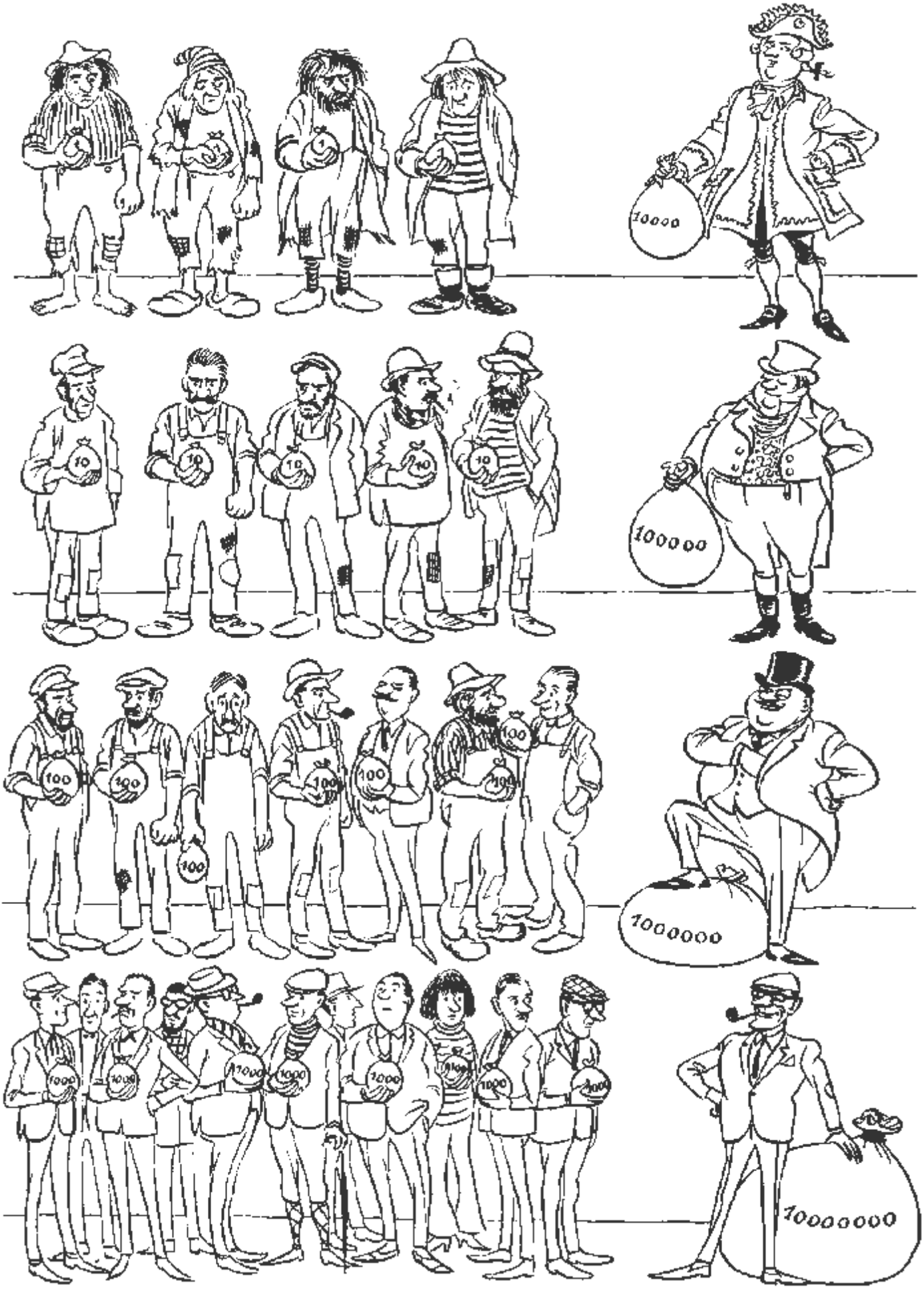
10
100
1000
10000
100000
1000000
10000000

Альтернатива

Чтобы без боли снять с раны лейкопластырь, пропитайте его водкой. Она растворит клей.

Чтобы прочистить замазку швов в ванных и душах, наполните бутылку с разбрызгивателем водкой, набрызгайте на замазку, подождите пять минут и смойте водой. Алкоголь в водке убивает грибки, плесень и др. микроорганизмы.

Чтобы прочистить линзы очков, протрите их тряпочкой, слегка увлажненной водкой. Алкоголь в водке почистит стекло и убьет бактерии.

Продлите жизнь бритвенных лезвий, опустив их в стакан с водкой после бритья. Водка дезинфицирует лезвия и не дает им заржаветь.

Побрызгайте водку на пятна от рвоты, потрите их щеткой, затем промокните насухо.

Используя кусок ватки, нанесите водку на лицо в качестве вяжущего средства; она прочистит кожу и сузит поры.

Добавьте стаканчик водки в бутылку шампуня. Алкоголь прочищает кожу, удаляет токсины из волос и стимулирует рост волос.

Наполните пол-литровую бутылку с разбрызгивателем водкой и брызгайте на мух, ос и пчел, для их умерщвления.

Налейте полстакана водки и полстакана воды в целлофановый пакет и положите его в морозильник. Такой пузырь со льдом с образовавшейся жижей может быть использован для удаления болей и фингалов.

Наполните банку из-под майонеза свежими цветами лаванды, залейте водкой, закрутите крышку и поставьте на солнце на три дня. Процедите через марлю и используйте настойку в качестве микстуру при болях в костях и мускулах.

Сделайте собственную жидкость для полоскания рта, размешав девять столовых ложек молотой корицы в стакане водки. Процедите. Размешайте с теплой водой и полощите рот. Не глотайте.

Обмокните ватку на спичке в водку и прикоснитесь несколько раз к герпесу на губах, чтобы он иссохся.

Если лопнет волдырь, налейте на него водку, в качестве местного обезболивающего и для дезинфекции.

Чтобы избавиться от перхоти, размешайте в стакане водку две чайные ложки молотого розмарина. Дайте настояться два дня, процедите, вмассируйте в скальп и дайте высохнуть

Чтобы избавиться от ушной боли, капните несколько капель водки в ухо. Подождите несколько минут, затем промакните. Водка убьет бактерии, которые вызывают воспаление и боль в ухе.

Чтобы снизить жар, потрите водкой спину и грудь.

Чтобы избавиться от плохого запаха ног, помойте их водкой.

Водка поможет продезинфицировать ожог медузы и снимет боль.

Налейте водку на ожог от ядовитого плюща, она поможет растворить токсические урушиольные масла на коже.

Прополощите водкой рот при зубной боли. Десны поглотят некоторое количество, что притупит боль.

Черная дыра

Прежде всего, несколько слов о том, как можно создать черную дыру. На первый взгляд, задача эта несложная. Надо взять какую-либо массу M и сжать ее до размеров гравитационного радиуса $r_д=2GM/c^2$. Это, конечно, верно. Однако, дело чрезвычайно осложнено тем, что величина гравитационного радиуса ничтожно мала, даже для больших масс ($r_д$ пропорционален массе). Так, если взять массу небольшой горы, то ее пришлось бы сжать до размеров атомного ядра! Разумеется, не может быть и речи об искусственном создании черных дыр в современных лабораториях или в лабораториях обозримого будущего.

Бенгальская бумага

Бенгальской бумагой называют полоски бумаги, сгорающие цветным пламенем, при этом, не выделяя дыма и запаха. Чтобы изготовить бенгальскую бумагу нам понадобится фильтровальная салфеточная бумага, лоскуты которой надо пропитать следующим раствором: 2 мл этилового спирта + 10 мл воды +2гр бертолетовой соли + 2 гр специальной соли (той, что окрасит пламя в нужный нам цвет). Хлорат бария – зеленый; нитрат стронция – красный; нитрат меди – синий; оксалат натрия - желтый. Хорошо высушиваем, поджигаем и наслаждаемся необыкновенно красивым горением нашей бенгальской бумаги!

КУХНЯ

Человек

Тело человека состоит в среднем на 60% из воды, на 34% из органических веществ, на 6% — из неорганических. Для разного возраста приводимые отношения меняются. Основными химическими элементами, формирующими органические вещества, являются углерод, водород и кислород, помимо этого, в состав органических веществ входят азот, фосфор и сера. В состав неорганических веществ тела человека входят 22 обязательных химических элемента — кальций, фосфор, кислород, натрий, магний, сера, бор, хлор, калий, ванадий, марганец, железо, кобальт, никель, медь, цинк, молибден, хром, кремний, йод, фтор, селен.

Итак, рассмотрим процесс создания ординарного человека в домашних условиях. Для этого нам потребуется: 44кг кислорода, 20кг углерода, 7кг водорода, 2,1кг азота, 1кг кальция, 700гр фосфора, 170гр калия, 140гр серы, 70гр хлора, 70гр натрия, 30гр магния, 3гр железа, 300мг меди, 100мг марганца и 30мг Йода.

Все ингредиенты соберите в одном сосуде (для этого хорошо подойдет ванная) и помешивайте до тех пор, пока смесь не обретет глинообразную консистенцию. Затем слепите из полученного продукта человека по своему подобию и вдохните в него дыхание жизни. Человек готов!

Если же у вас возникают трудности с нахождением необходимых ингредиентов, можно воспользоваться другим способом. Для этого потребуется человек противоположного вам пола и инстинкт, подсказывающий вам, что нужно делать (есть в наличии у каждого). Создание нового человека можете произвести все в той же ванной. Но имейте ввиду, такой эконом-вариант потребует много времени на синтез человека и его рост до нужных вам размеров.

Карамелька

Сахар и калийная или натриевая селитра перемешиваются в соотношении 40:60 (стакан на стакан) помещаются в прокалённую на огне металлическую банку из-под сгущёнки. Сначала наполните банку на треть, далее ставьте всё это на самый слабый огонь и дайте смеси расплавится. Аккуратно перемешиваете и убираете смесь с огня. Дайте ей остыть; пока она совсем не затвердела вставьте в неё охотничью спичку – она заменит вам фитиль. Данная смесь горит медленнее, чем описанная далее.

Стриптизатор

Сахар и селитра вместе размалываются в кофемолке (чем мельче, тем лучше) и тщательно перемешиваются с серой (тоже измельчённой) в полиэтиленовом мешке. Пропорции: гранёный стакан (на 250мл) сахара, стакан селитры, 2 столовые ложки серы. Засыпаете, припрессовывая, в металлическую банку из-под какого-нибудь коктейля или пива (объём подбирайте сами). В качестве фитиля можете использовать ту же охотничью спичку, не забудьте про газоотводное отверстие (проще говоря, не заделывайте банку целиком - оставьте место для выходящего дыма (в пивной банке оно уже есть)), если не хотите чтобы шашка взорвалась. Если вас не устраивает поджигание смеси при помощи спички, раздобудьте где-нибудь детскую хлопушку с конфетти, аккуратно обрежьте её, отступив со стороны, где торчит шнурок 3-4 см, вытряхните серпантин и заполните освободившееся пространство серой со спичек (хватит соскоба и с одного коробка). Вставьте получившийся запал в ёмкость с дымовой смесью и закрепите его как-нибудь. Теперь, когда вам надо использовать доморощенную дымовуху – просто дёрните за конец и отбросьте подальше. Лучше всего использовать данный состав в замкнутом пространстве или при отсутствии ветра, так как слишком быстро сгорает с кучей дыма и пламени, а дым слишком быстро поднимается в воздух или разносится ветром.

МАСТЕРСКАЯ

Как намагнитить метробилет

Способ долгоиграющий, но требует предварительных денежных вложений. Купи магнитный билет на 10 поездок. Подбери где-нибудь такой же, но использованный. Принеси домой. Тебе потребуются следующие инструменты: простой карандаш, кусок кальки, мелкий напильник, мощный магнит, лезвие безопасной бритвы и кусок железа. Мелким напильником наточи из куска железа немного металлической пыли. Аккуратно распредели ее по магнитной полоске нового билета. Легонечко потряси его так, что бы на полоске металлическая пыль осталась только на ненамагниченных участках. Теперь положи сверху кальку и простым карандашом аккуратно перенеси на нее схему намагничивания магнитной полоски, которая "проявилась" металлической пылью. Возьми мощный магнит и "захвати" им лезвие безопасной бритвы. У тебя получилось мощное магнитное жало. Положи размеченную кальку на использованный билет и намагнить его магнитную полоску легким потиранием по ней магнитным жалом. Намагничивай не наобум, а сообразно полученной на кальке схеме. Использованный билет вновь готов к службе. Кальку со схемой намагничивания не выбрасывай, она тебе еще пригодиться в следующий раз. Обратить внимание: аккуратность, аккуратность и еще раз аккуратность. И магнит помощнее.

Жучок

В схеме нет ничего особенного, по подобной схеме собираются около 20-30 % любительских жучков. Но как ни странно я ни разу не видел, чтобы кто-нибудь додумался включить электретный микрофон в цепь базы транзистора задающего генератора. Почему то людям больше нравится собирать дополнительно микрофонный усилитель и вообще по-всякому извращаться.

Итак, L1 - 5-6 витков на оправке 4 мм. L2 - 4-5 витков внутри или поверх L1. Провод 0.5 мм. Рекомендую поэкспериментировать с соотношением витков и расположением катушек. Транзистор КТ368, но можно даже КТ3102Е, поскольку схема не критична к разбросу номиналов деталей. Микрофон от импортного телефона, магнитофона. Обычно схема работает сразу после включения. В любом случае рекомендую померить напряжение на базе транзистора высокоомным вольтметром, - оно должно быть порядка 1.1-1.2 В. Если же оно другое, то надо подобрать сопротивление R1 пока не будет все как надо.

Иногда возникающие проблемы обусловлены тем, что микрофоны изготовляемые разными фирмами отличаются сопротивлением (1.1 кОм примерно). Если большая выходная мощность не требуется, можно увеличить R2 до 200 Ом. В этом случае потребляемый ток составит около 7 mA , а это примерно 100-150 часов работы от батарейки "крона". Можно применять и другие микрофоны например "Сосна" или МКЭ333, а также запитывать микропередатчик от 3- 5 В, но в этом случае придется изменять сопротивление R1 так, чтобы напряжение смещения на базе транзистора было порядка 1.1-1.2В.

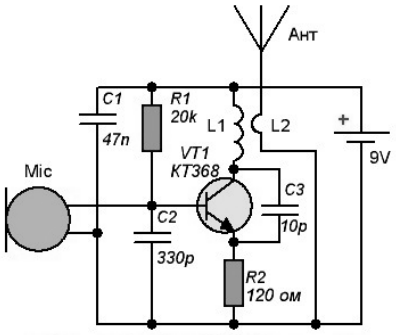

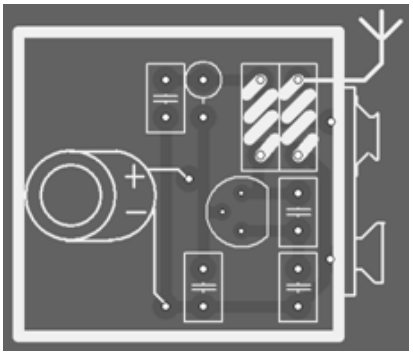

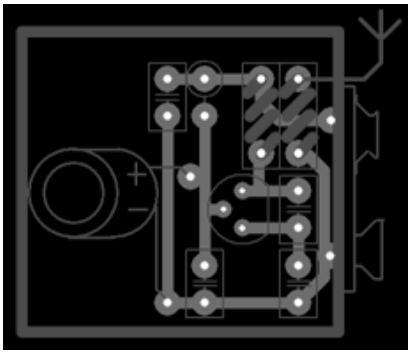

МАСТЕРСКАЯ

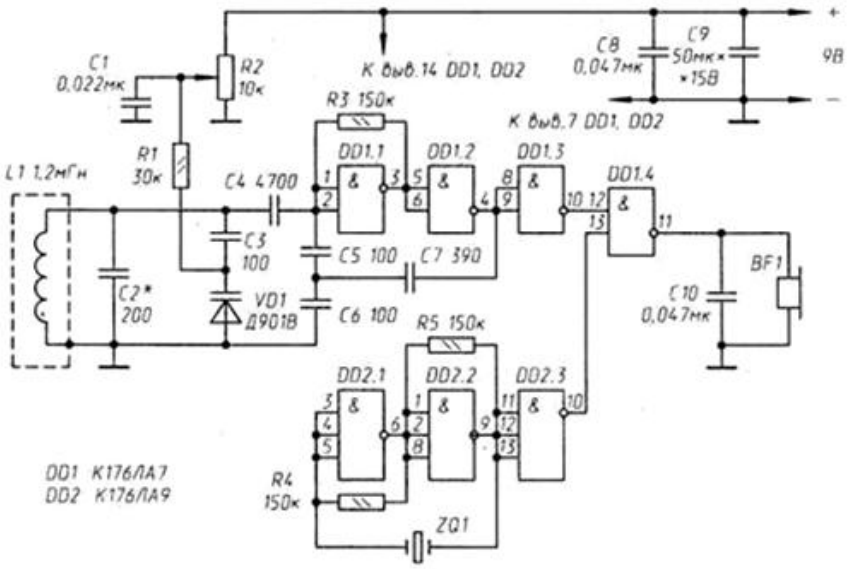

Металлоискатель

Никогда не знаешь, что закопано посередине твоего дачного участка, может это неразорвавшаяся бомба времен второй мировой войны, а может урановый талисман времен Атлантиды! Титановая пластина в костях древних динозавров или просто клад... сделать простой самодельный металлоискатель в домашних условиях из подручных средств значит открыть дорогу в удивительный мир металлолома и неожиданных находок. Золото пляжей и перлы свалки, теперь все это легко обнаружить при помощи металлоискателя своими руками. Желательно всегда иметь при себе счетчик Гейгера (дозиметр радиации), утилизированный металл зачастую радиоактивен!

Чтобы сделать металлоискатель в домашних условиях из подручных средств, вам понадобится винипластовая трубка (с внешним диаметром 1.5см и внутренним 1см) в форме кольца диаметром 25 см, которая и послужит основой для поисковой катушки (на предыдущей схеме L1). Отверстие предусмотрено для специальной палки, за которую самодельный металлоискатель держится в своих руках.

Обмотку катушки сделать из ста витков провода ПЭЛШО 0.27. В роли электростатического экрана послужит алюминиевая фольга, лентой намотанная на обмотку из проводов. Не забудьте сделать в экране разрыв, чтобы система L1 не стала замкнутой. Товарный вид поисковой катушке придадут несколько слоев поливинилхлоридной ленты.

Запитать металлоискатель можно от любых батареек или аккумуляторов. Не забудьте пользоваться удлинителем из металла (например, палка для лыж из дюралюминия), а собранную схему устройства положить в экран-коробку, также из металла. Контроль за частотами осуществляется при помощи наушников, например марки ТОН2.

Обратите внимание на нижнюю часть схемы металлоискателя. Образцовый генератор состоит из компонентов DD2.1,DD2.2, а ZQ1 является кварцевым резонатором частот fx=0.5..1МГц. Работает генератор на частоте f=0.5..1МГц, с гармоникой от 5 до 10 у генератора поиска. Последний должен быть настроен особенно тщательно, дабы избежать резких колебаний частот. Устройство смесителя сделано по элементам DD1.4, а также буферными DD1.3, DD2.3. Перестраиваемый генератор (L1,C3,C2,VD1) по контуру отстройте на f=fx * Kf ,где fx=0.5..1МГц, а Kf одно из значений 1/10, 1/9, 1/8, 1/7, 1/6, 1/5. Настройка проводится при помощи конденсатора C2(резистор R2 в средней позиции).

ЭКСТРИМ

Если ориентирование по звездам значит для вас разбираться в том, кто из местных знаменитостей с кем и когда переспал, а определить на глаз вы можете только количество выпитой водки в бутылке, но никак не расстояние между двумя точками, то самое время научиться правилам ориентирования в лесу, по звездам и местным признакам без карты и развивать глазомер, ведь когда вы состаритесь и заболеете склерозом, ориентирование на местности станет вашим единственным способом найти дорогу домой.

Путеводная звезда

Звездная ночь или ясный день, теперь у вас есть безотказный способ определить стороны света без компаса и карты. Звезда по имени Солнце всегда восходит на востоке и садится на западе, а если вы находитесь на северном полушарии Земли (выше экватора), то определить север можно по созвездию Малой Медведицы, а именно Полярная звезда расположена над северным полюсом. Находясь на южном полушарии Земли (ниже экватора), определить направление сторон света можно по созвездию Южного Креста.

Зачем нужны часы с компасом для ориентирования на местности, если уже сами по себе наручные часы со стрелками на циферблате могут указать направление севера. Для ориентирования по стрелкам часов на левой руке, расположите их относительно солнца так, чтобы оно находилось в направлении 12 часов. Север будет в стороне часа, расположенного примерно посередине между 12 часами и текущей позицией часовой стрелки, то есть если сейчас 4 часа дня, а солнце

расположено в направлении 12 часов, то север будет на 2 часа.

Ориентирование в лесу

Прежде чем разворошить муравейник, чтобы приготовить на огне яйца муравьев, не забудьте проверить какая сторона муравейника более пологая- юг, а какая более крутая-север. По всем правилам леса, мох растет на камнях и деревьях с северной стороны. Также отличный способ ориентирования на местности в лесу состоит в том, чтобы обращать внимание, где у деревьев крона (листва) растет гуще, там скорее всего и будет юг, также как и южная сторона фруктов и ягод более зрелая и спелая.

Более или менее сориентировался без карты и компаса по сторонам света и выбрал правильное направление для движения? Как правило, заблудившиеся туристы умирают из-за истощения не из-за того, что не смогли выбрать нужный путь, а из-за того, что не смогли его придерживаться, постоянно отклоняясь от прямого курса и в конце концов обнаружив, что ходят по кругу. Существуют несколько способов остаться на верном пути.

Доверьтесь ветру. В некоторых районах он дует несколько дней подряд в одну сторону с завидным постоянством.

Определите несколько точек-ориентиров, лежащих на вашем пути. Преодолев расстояние между первыми двумя точками, выберите новую так, чтобы она опять была на прямой линии с остальными. Если придерживаться этого простого правила, постоянной прямоте вашей воображаемой дороги позавидует любой логист.

Ориентируясь на местности в ночное время, будьте особо внимательны. Глаза долго привыкают к темноте и быстро теряют эту способность, если загорается яркий свет, например от спички, поэтому при зажигании ночью огня или включения фонарика, держите один глаз закрытым, тогда после выключения света режим "ориентирования в темноте" сохранится.

Помните, что идя вниз по течению реки можно рассчитывать, что рано или поздно вы найдете поселение людей.

Для ориентирования на местности без карты и компаса, во время движения держите в руках прямой 3-5 метровый шест ("Шведский компас"). Он не только будет отмечать в лесу траекторию вашего движения, которую, оглянувшись в любой момент назад, вы сможете откорректировать, но и станет незаменимым средством в густом лесу. Вначале шест опрокидывается вперед в заросли кустарника, затем вы пробираетесь вперед к тому месту, где шест начинается, затем опять опрокидываете его вперед и т.д.

Природные антибиотики

Природа о нас хорошо позаботилась, предоставив широкий ассортимент натуральных антибиотиков и целебных трав, о волшебном действии которых, сегодня, к сожалению, знают в основном лишь шаманы и деревенские бабульки.

Прополис. Нет такой напасти, от которой не помог бы этот природный антибиотик с очень широким спектром действия. Он и иммунитет укрепит, и раны с ожогами, обморожениями и трещинами заживит, убьет все виды грибков, даже мясо, обмазанное этим уникальным продуктом жизнедеятельности пчел, способно не портиться после длительного пребывания на палящем солнце. Оказавшись в экстремальной ситуации, вы все же решили залезть в улей к пчелам и забрать их мед, не забудьте захватить заодно и прополис (при горении пахнет ладаном). В зависимости от локализации болезни, существуют несколько способов приготовления лекарств на основе прополиса в домашних условиях.

Мазь прополиса. Для изготовления лечебной мази на основе прополиса нам понадобится на 15-20гр прополиса 100гр любой маслянистой основы (лучше всего подойдут оливковое или любое другое нерафинированное растительное масло), после чего смесь надо кипятить на водной бане в течении часа, периодически размешивая деревянной палочкой. Можно заменить маслянистую основу сливочным маслом, добавив 5 мл воды, в этом случае длительность кипячения снижается до 15 минут. Перед использованием, раствор желательно отфильтровать через 2 слоя марли. Хранить в темной посуде, в темном, прохладном месте.

Настойка прополиса вовнутрь. Дайте 10 гр прополиса настояться в 100 мл воды (50 градусов °С) в течении суток и вы получите приятно пахнущий водный раствор желтоватого оттенка со сроком хранения до одной недели в прохладе. Ежедневная безопасная доза 2 столовые ложки 4 раза в день за час до еды.

Пенициллин. Лечение пенициллином, ставшим первым открытым антибиотиком и нашедшим широкое применение в начале прошлого столетия, избавит вас от бактериальной инфекции или убьет, если у вас на него аллергия.

Чтобы получить пенициллин, не надо идти далеко, достаточно открыть холодильник и найти сыр с зеленой плесенью. Однако не факт, что эта плесень и будет именно пенициллиновым грибком. А даже если и будет, то концентрации в ней антибиотика вряд ли хватит для применения в качестве лечения бактериальных инфекций. Иначе, в случае болезни, доктора бы просто тупо прописывали есть плесень.

Возьмите кусок хлеба или дольку цитруса и оставьте портиться в окружающей среде, температурой 21 градус по Цельсию. После появления зеленовато-синеватой плесени, порежьте хлеб или лимон на кусочки, положив их в предварительно простерилизованную коническую колбу, в темноту при температуре 21 градус по Цельсию, на пять дней.

Весьма вероятно, что после пяти дней без антибиотиков при бактериологическом заболевании, пенициллин вам навряд ли уже понадобится, поэтому забудьте про этот метод.

Лечение водной настойкой зверобоя. Опасно перечислять всех целебных эффектов этой чудодейственной природной травы-антибиотика, иначе, впечатлившись, вы перейдете в повседневной жизни на зверобой и воду. Противомикробный, глистогонный, ранозаживляющий, кровоостанавливающий, тонизирующий и противовоспалительный зверобой обладает фитоцидным эффектом, уничтожая стафилококков, стрептококков, возбудителей туберкулеза и дизентерии.

С настойкой все просто. Из сухого измельченного зверобоя получается отменный чаек. Но не слишком злоупотребляйте! У вас может оказаться непереносимость, что может привести к очень плачевным последствиям. Чай лучше пить вечером из цейлона, а зверобой попридержать для серьезных случаев. А чтобы сделать на его основе лечебную мазь, необходимо всего лишь смешать 4 части расплавленного масла с 1 частью спиртовой настойки на основе зверобоя. 1 часть зверобоя настаивается на водке в течение пары недель.

БИБЛИОТЕКА

Арифметика

Вы зашли в кофейню, а там проходят одновременно две акции: первая предлагает дополнительно 33% кофе, вторая — скидку 33% на стандартную чашку кофе. Какая акция выгоднее?

Скорее всего, вы скажете — они одинаково выгодны. И так же скажут очень многие. Но давайте разберёмся подробнее. Допустим кофе стоит $2 за 200 мл ($1 за 100 мл). При первой акции вы получаете 266 мл за $2, т.е. платите $0,75 за 100 мл. Во второй акции вы получаете 200 мл за $1,34, т.е. платите $0,67 за 100 мл. Вторая акция получается выгоднее!

НО! Для покупателя гораздо приятнее получить что-то дополнительно за ту же цену, чем получить скидку. Поле для применения этой особенности безгранично. Вспоминаем супермаркеты: «На 10% больше зубной пасты по той же цене!», «На 25% больше хлопьев!»

Почему работают такие уловки? Во-первых, потому что покупатели часто не помнят, сколько должны стоить те или иные продукты (попробуйте точно вспомнить, сколько стоит молоко, которое вы последний раз покупали). Во-вторых, хотя люди и рассчитываются реальными деньгами, но решения принимают только на основе домыслов и догадок, которые появляются из-за незнания, как обращаться с цифрами.

Наше восприятие зависит от цены, которую мы увидели первой. Вы зашли в магазин и увидели дизайнерскую сумку за $1000. «Штука баксов за какой-то мешок?» Вы будете невероятно возмущены. Пройдя дальше, вы видите отличные часы за $300. Это дорого! Часы могут стоить дешевле! Но вам кажется, что это вполне нормальная цена, потому что вы сравниваете её с первой увиденной вами. Таким образом, магазины могут правильно расставлять товар, чтобы направить ваши мысли в нужное русло.

Мы боимся крайностей. Нам не нравится чувствовать себя «беднотой», когда мы покупаем самые дешёвые продукты, однако нам и не нравится чувствовать себя обманутыми, когда мы покупаем самый дорогой продукт, а по качеству он оказывается довольно средним. Магазины используют это наше мышление против нас, чтобы продать тот товар, который нужно.

Было проведено такое исследование: на стойку в магазине выставили 2 вида пива. «Премиум» за $2,5 и пиво, помеченное ярлыком «Выгодная покупка», за $1,8. Около 80% покупателей выбрали более дорогое пиво. Затем поставили ещё один вид пива с ценником:«Супер-выгодная покупка» по цене $1,6. Теперь 80% покупателей выбрали пиво за $1,8, а остальные — за $2,5. Никто не взял самое дешёвое пиво.

На третьем этапе убрали пиво за $1,6 и поставили «Суперпремиум» за $3,4. Большинство покупателей выбрали пиво за $2,5, небольшое число покупателей — за $1,8, и только 10% выбрали самое дорогое.

Мы любим истории. Поставьте в магазине рядом с хлебопечкой за $279 хлебопечку за $429. Параметры их должны различаться очень незначительно. Продажи более дешёвой хлебопечки серьёзно увеличатся, хотя дорогую вряд ли кто-то купит (разве что, пара человек). Это происходит потому, что мы не ощущаем реальной ценности вещей, а так кажется, что мы покупаем очень дёшево. А потом можно говорить: «Представляешь, купил хлебопечку всего за $279! А там стояла такая же почти, но за $429! И какой дурак её купит!» Хорошая история.

Мы делаем то, что нам говорят. В школе был проведён эксперимент. Фрукты и салаты были выставлены на подсвеченную стойку, как конфеты или другие сладости, и этот приём заставил детей есть больше салата и фруктов. Он действует и в отношении взрослых. Опытные рестораторы составят меню таким образом, что те блюда, которые они хотят продавать чаще, будут выделены каким-либо образом или снабжены большой и яркой картинкой, чтобы привлечь ваше внимание. Так что, видите слишком яркий пункт в меню, сразу вспоминайте о том, что именно этим блюдом вас хочет в первую очередь накормить ресторан.

Мы совершаем необдуманные поступки под влиянием алкоголя, усталости и других факторов. Когда человек выпивает, устаёт или находится в состоянии стресса, он сильно упрощает внутренние вопросы, которыми сопровождает покупку. Это можно сравнить со знакомствами в баре. Вы види-

те незнакомца (незнакомку), но не думаете: «Интересно, достаточно ли он образован и обладает ли необходимыми моральными качествами, чтобы составить мне достойную партию?», вы скорее подумаете что-то вроде: «Уммм, он ничего так». Именно поэтому автоматы с водой, кофе и снэками устанавливают на выходе из огромного супермаркета. Покупатели устали, им хочется пить и есть, они хватают всё, не задумываясь о том, что это стоит неоправданно дорого. Так что вот вам совет: хотите заключить сделку, которая подразумевает некоторый риск со стороны вашего партнера, — на деловом ужине должен быть алкоголь. Ну, или поймайте партнера после очень напряженного дня.

Магия цифры 9. Мы все знаем эту фишку: всего за $1,99. Это тоже самое, что и $2! Мы понимаем это, но магия цифры 9 продолжает действовать, и мы берём не очень-то и нужную вещь только потому, что она манит нас скидкой. Будьте неподкупны! Не говорите самому себе — это вещь стоит чуть дороже доллара! Помните, она стоит все два!

Мы подвержены острому чувству справедливости. Мы не любим, когда нас обманывают, мы считаем, что к нам должны относиться справедливо. Но мы не знаем цену вещам и услугам. И мы ищем подсказки и сигналы от тех, кто эти вещи и услуги нам продаёт. Дэн Ариэли, профессор психологии и поведенческой экономики, провел простой, но очень показательный эксперимент. Он объявил, что проведет вечер поэзии для студентов. Одной группе студентов он сказал, что вечер платный, а другой — что им заплатят за то, что они придут послушать. Перед началом концерта было объявлено, что он бесплатный, т.е. и первой группе не нужно ничего платить, и второй ничего не заплатят. Студенты из первой группы с удовольствием остались: они получали что-то стоящее и при том бесплатно. Студенты второй группы практически все ушли, так как им казалось, что их насильно сюда притащили.

Какова нормальная цена для поэтического концерта, который даёт профессор психологии? Студенты этого не знали. И никто не знает. Сколько должна стоить мужская рубашка? Сколько должен стоить кофе? А страховка на машину? Да кто его знает! Люди не знают стоимость вещей, а в результате наш мозг использует то, что понимает: визуальные образы, подсказки, эмоции, сравнения, отношения… Покупатели не то чтобы не знают математику, просто она тут ни при чём.

sol@punkzone.org